VÝPIS DVERÍ - Dp

SO 01.1 REKONŠTRUKCIA INTERNÁTU

OZN.	POPIS SCHÉMATICKÉ ZOBRAZENIE - POHĽAD Z EXTERIÉRU	POČET KUSOV	ZASKLENIE / VÝPLŇ	FARBA

Dp i4-P, Dp i4-L, PR 1

DVERE - JEDNOKRÍDLOVÉ, KRÍDLO OTVÁRAVÉ - POŽIARNE DELIACE

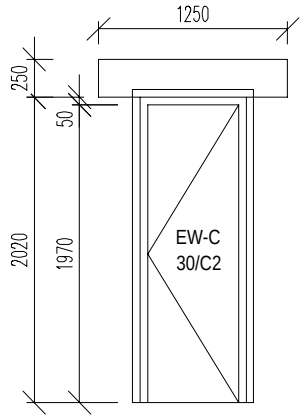

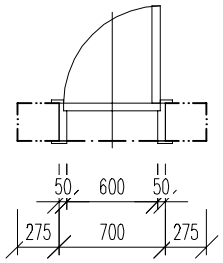

	P	L
1.NP	4	0
2.NP	0	2
3.NP	0	2
4.NP	0	2
5.NP	0	2
6.NP	0	2
Σ	4	10

PLNÁ VÝPLŇ

URČÍ INVESTOR

POZNÁMKY:
- PRI REALIZÁCII POSTUPOVAŤ PODĽA TECHNOLOGICKÉHO PREDPISU VÝROBCU
- POŽIADAVKA NA ZVUKOVÚ IZOLÁCIU Rw 32 dB
- POŽIADAVKA NA POŽIARNU ODOLNOSŤ EW-C 30/C2

POŽIARNE DVERE SÚ NAVRHNUTÉ S OBLÔŽKOVOU ZÁRUBŇOU SO ŠÍRKOU ZÁRUBNE DO 50 mm OTVOR JE NUTNÉ Prispôsobiť PODĽA OBJEDNANÝCH DVERÍ. V PRÍPADE ZÁMENY OBLOŽKOVEJ POŽIARNEJ ZÁRUBNE ZA NAPR RÁMOVÚ ZÁRUBŇU JE NAVRHNUTÝ STAVEBNÝ OTVOR NEVYHOVUJÚCI A JE NUTNÉ HO V ČAS UPRAVIŤ.
- NAD DVERE OSADIŤ PREKLADY PR / 1 DĹŽKY 1250 mm

ROZMER OTVORU š/v (mm)	700/2020	PLOCHA OTVORU A (m2)	1,414
PRECHODOVÁ ŠÍRKA (mm)	600	PRECHODOVÁ VÝŠKA (mm)	1970

Dp i5-P, Dp i5-L, Ez Ao

DVERE - JEDNOKRÍDLOVÉ, KRÍDLO OTVÁRAVÉ - POŽIARNE DELIACE

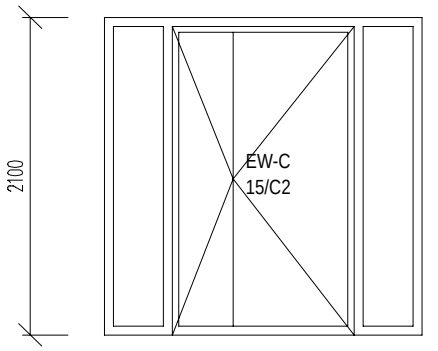

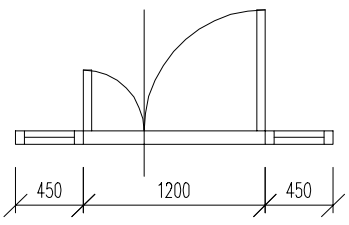

	P	L
1.NP	1	0
2.NP	1	0
3.NP	1	0
4.NP	1	0
5.NP	1	0
6.NP	1	0
Σ	6	0

SKLO ČÍRE PRIEHĽADNÉ PROTIPOŽIARNE SKLO S VLASTNOSŤAMI BEZPEČNOSTNÉHO SKLA

URČÍ INVESTOR

SÚČASŤOU DODÁVKY DVERÍ:
ELEKTRONICKÝ ZÁMOK NA ČIPOVÚ KARTU - SAMOSTATNÉ NAPÁJANIE NA BATÉRIE

POZNÁMKY:
- PRI REALIZÁCII POSTUPOVAŤ PODĽA TECHNOLOGICKÉHO PREDPISU VÝROBCU
- POŽIADAVKA NA ZVUKOVÚ IZOLÁCIU Rw 32 dB
- POŽIADAVKA NA POŽIARNU ODOLNOSŤ EW-C 30/C2

ROZMER OTVORU š/v (mm)	2100/2100	PLOCHA OTVORU A (m2)	4,41
PRECHODOVÁ ŠÍRKA (mm)	1200	PRECHODOVÁ VÝŠKA (mm)	1970

OKNÁ A DVERE VYRÁBAŤ PO ZAMERANÍ OTVOROV, PRI REALIZÁCII POSTUPOVAŤ PODĽA TECHNOLOGICKÉHO PREDPISU VÝROBCU